## פרט חיפוי קירות - קיבוע מכני
ק.מ. 1:5 (עבור קירות מעל 1.0מ' גובה)

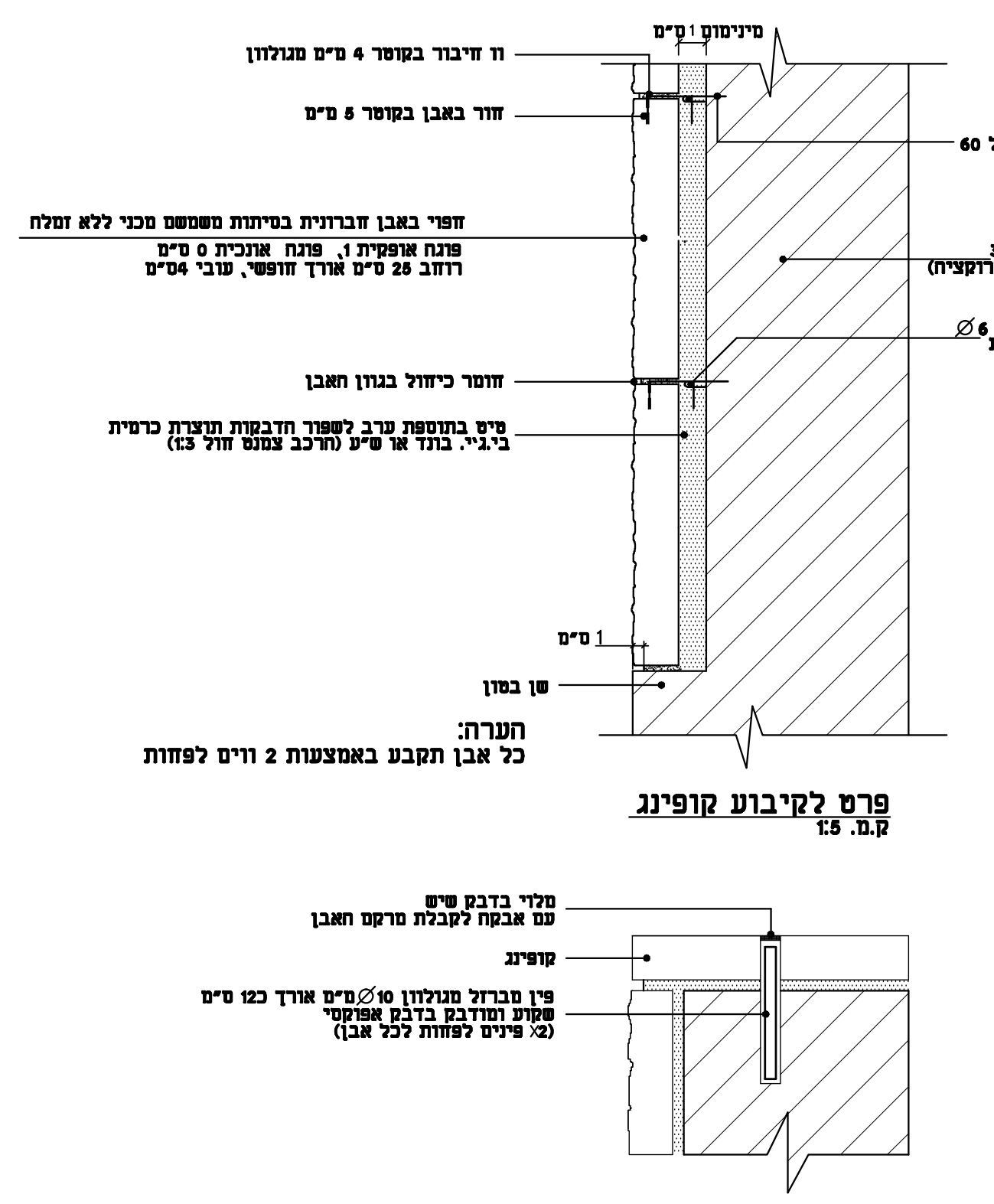
מינימום 1 ס"מ
וו חיבור בקוטר 4 מ"מ מגולוון
חור באבן בקוטר 5 מ"מ
דיבל 8∅כל 60
חפוי באבן חברונית בסיתות משמשם מכני ללא זמלח
פוגה אופקית 1, פוגה אנכית 0 ס"מ
רוחב 25 ס"מ אורך חופשי, עובי 4ס"מ
קיר בטון ב-30
(ראה פרט קונסטרוקציה)
∅6 25x25
מגולוונת
פרט לקיבוע קופינג

## פרט קיר תומך מבטון מזוין עם חיפוי אבן במעבר ציבורי 965
(טעון תכנון הקונסטרוקטור )

### חתך
ק.מ. 1:20

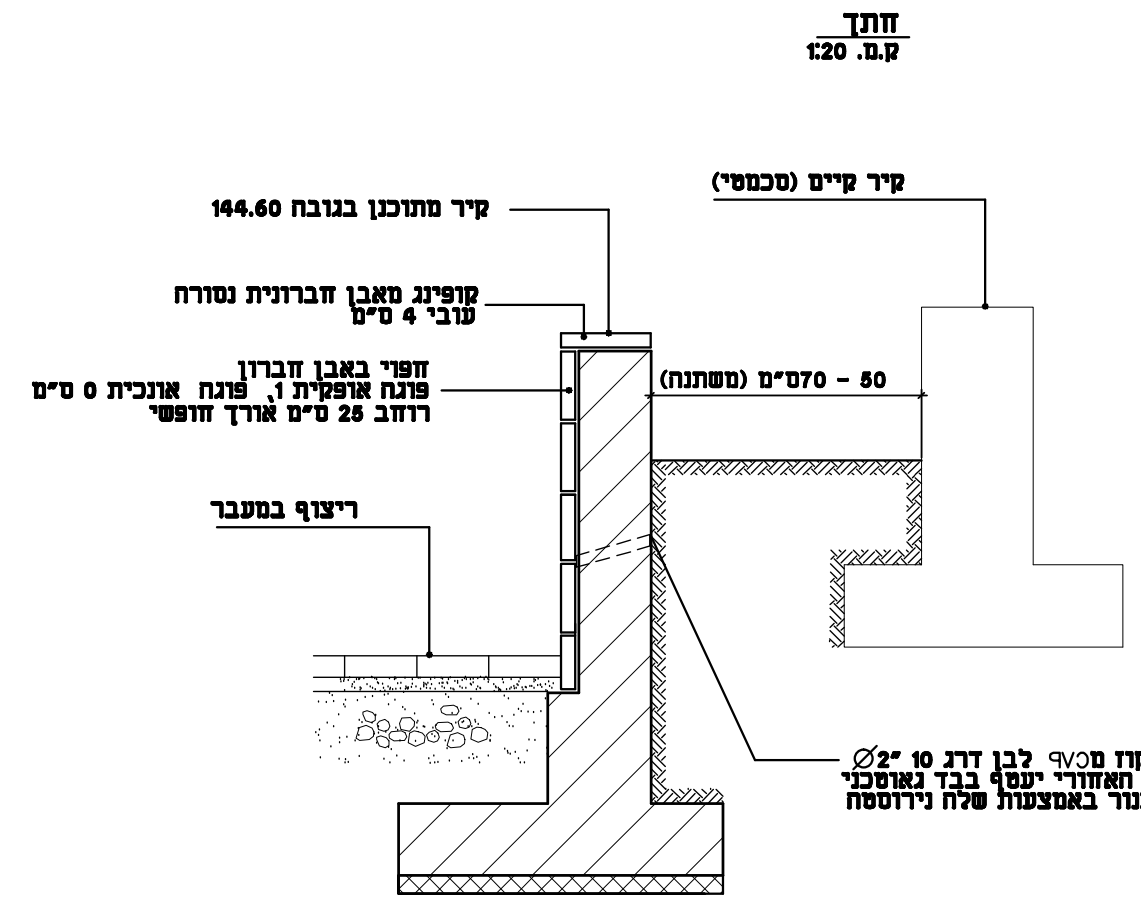
קיר קיים (סכמטי)
קיר מתוכנן בגובה 144.60

### חזית
ק.מ. 1:20

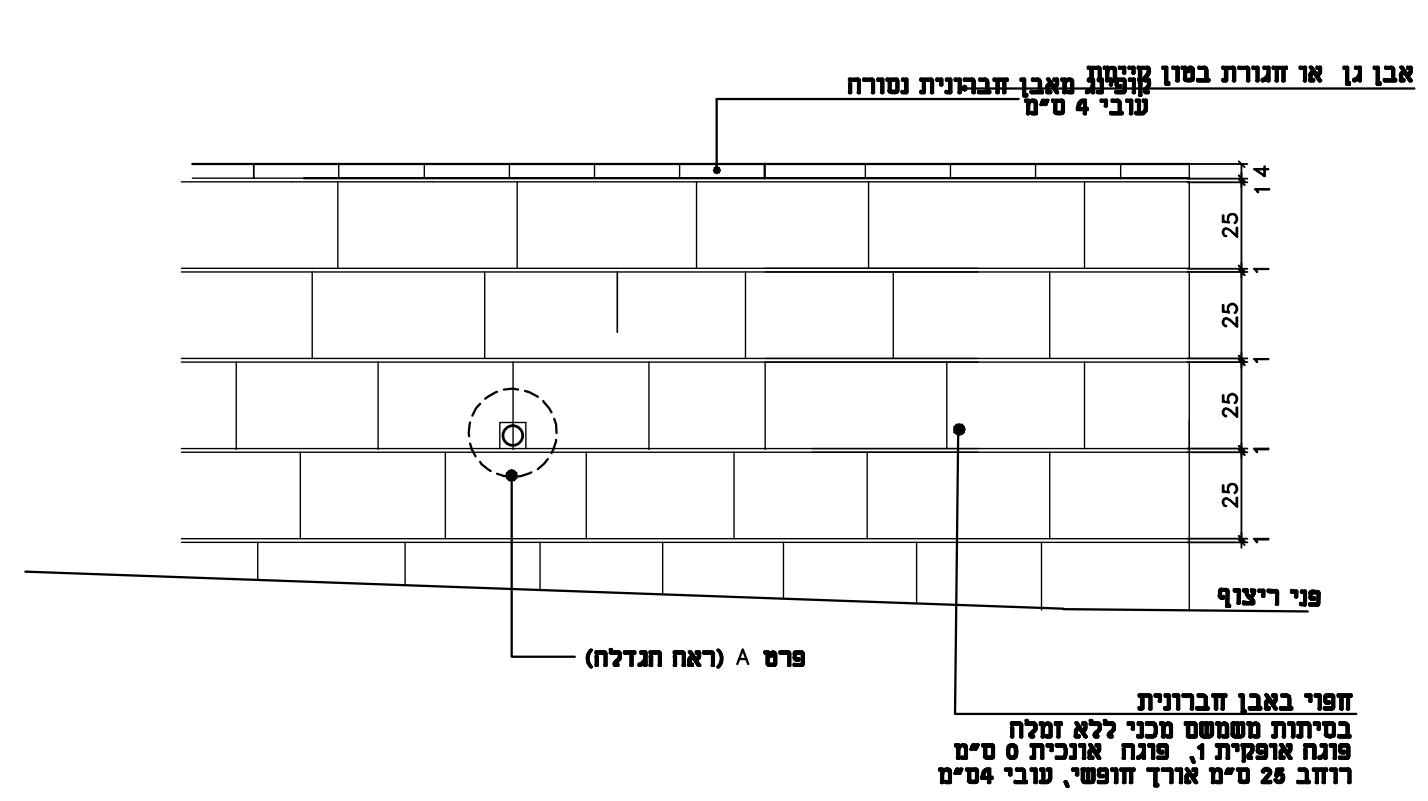

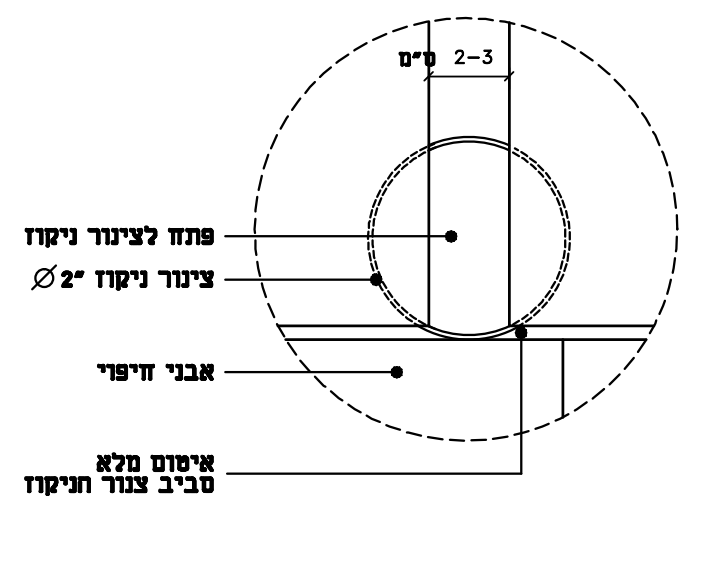

## פרט סיום ריצוף באבן גן

### חתך
ק.מ. 1:10

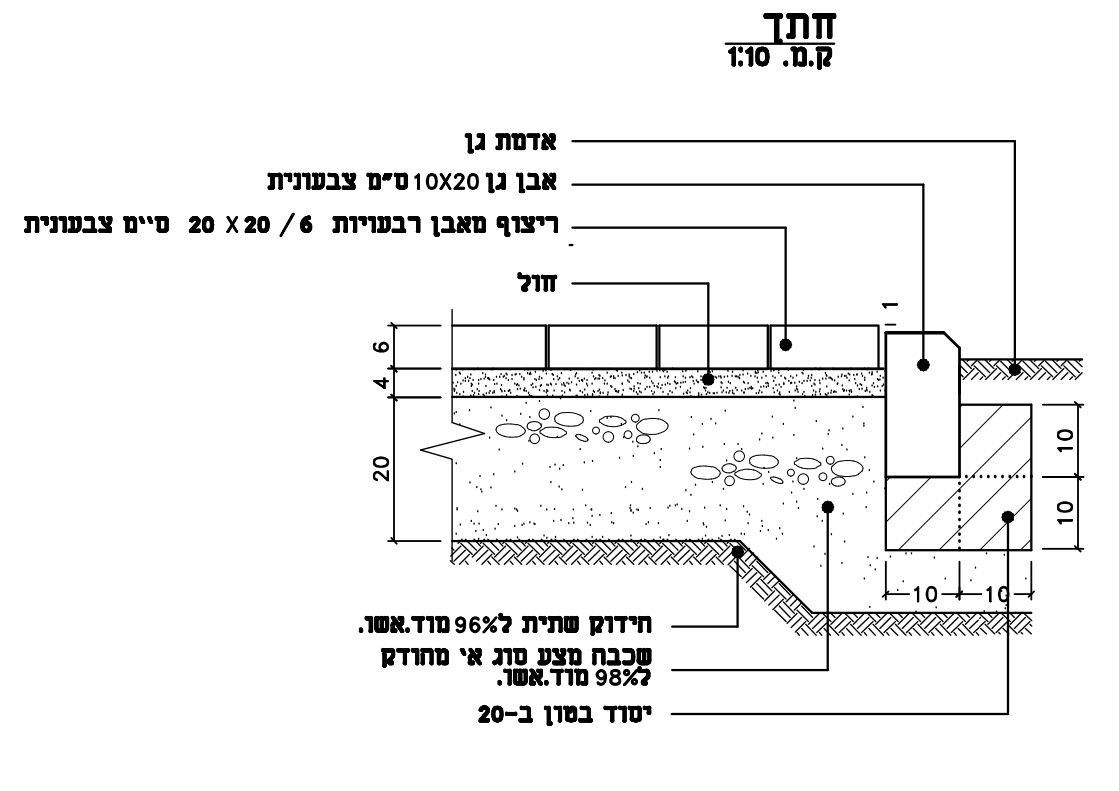
אדמת גן
אבן גן 10X20 ס"מ צבעונית
ריצוף מאבן רבעויות 6 / 20 X 20 ס"מ צבעונית
חול
1
6
4
20
10

### חתך באבן תיחום + 15ס"מ מהריצוף
ק.מ. 1:10

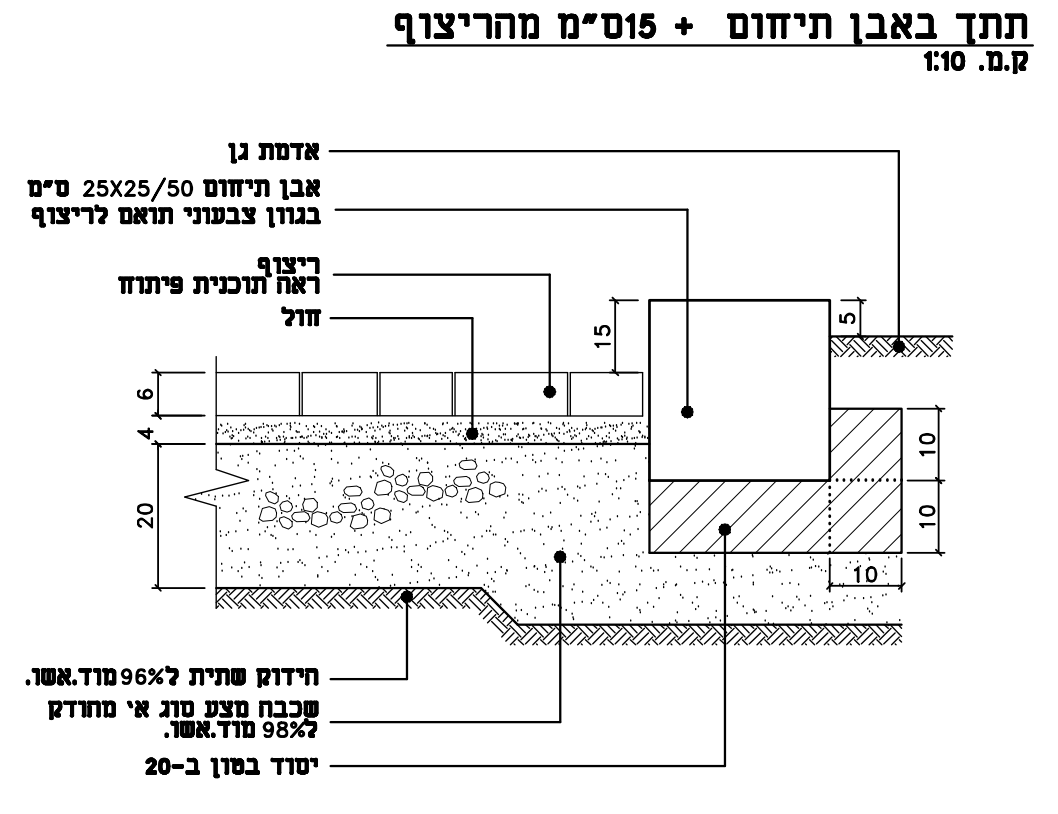
הידוק שתית ל-96% מוד.אשו.
שכבת מצע סוג א' מהודק ל-98% מוד.אשו.
יסוד בטון ב-20

## פרט ריצוף בשצ"פ 935
ק.מ. 1:100

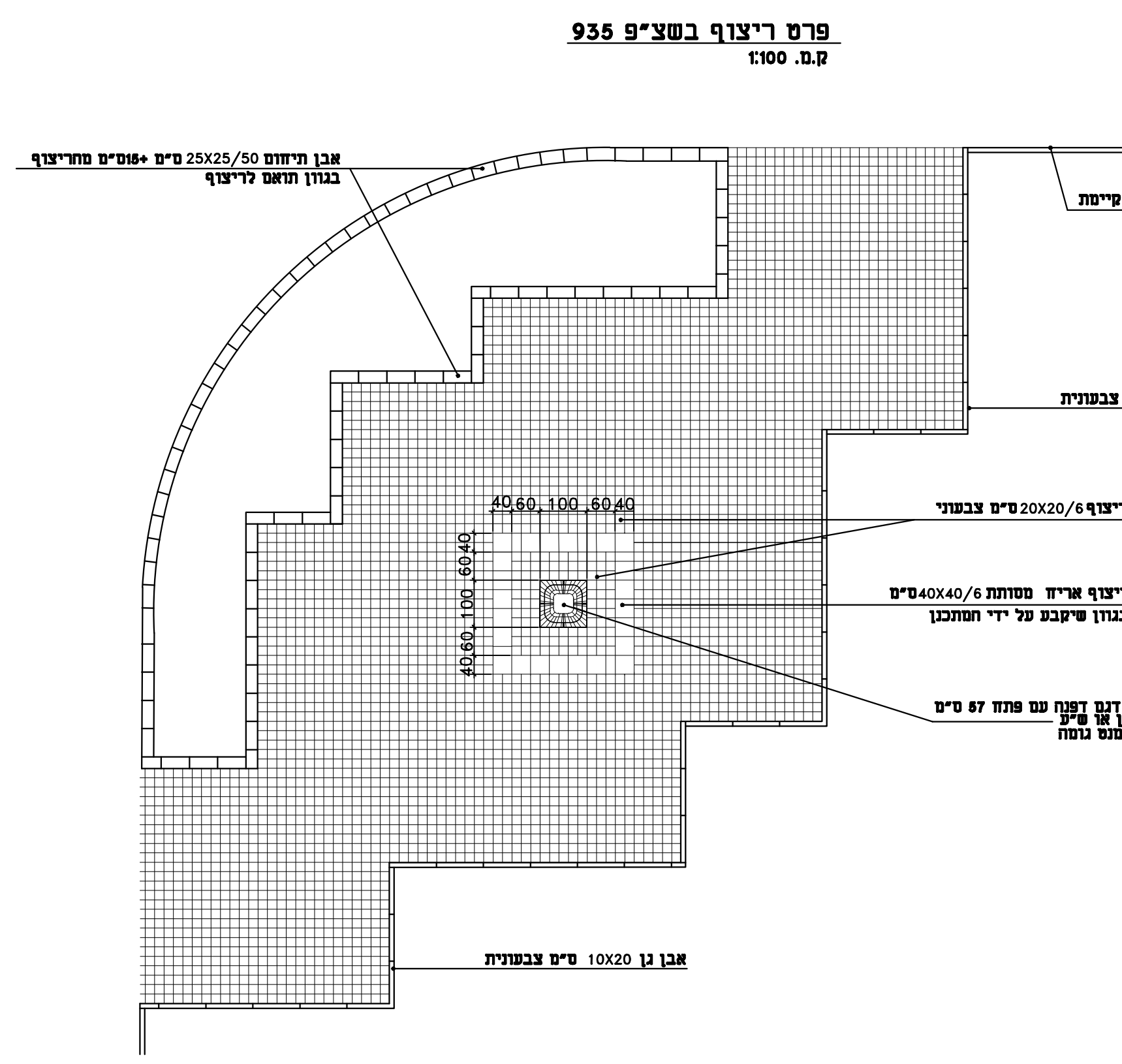
אבן תיחום 25X25/50 ס"מ +15ס"מ מהריצוף
בגוון תואם לריצוף
אבן גן או חגורת בטון קיימת
אבן גן 10X20 ס"מ צבעונית

## פרט ריצוף בשצ"פ 934
ק.מ. 1:100

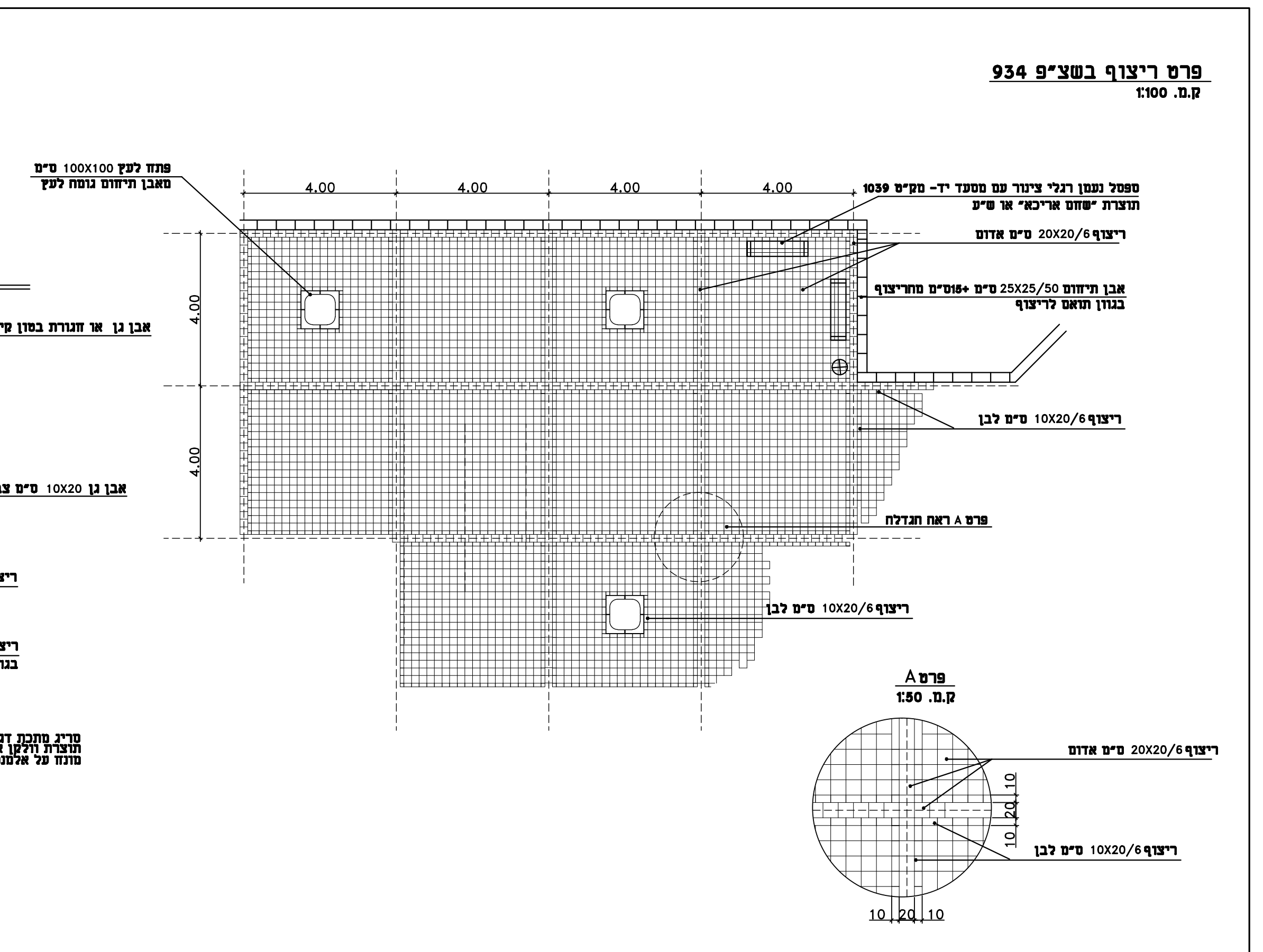
פתח לעץ 100X100 ס"מ
מאבן תיחום גומה לעץ
4.00
4.00
4.00
4.00
4.00
4.00
ספסל נעמן רגלי צינור עם מסעד יד- מק"ט 1039
תוצרת "שחם אריכא" או ש"ע
ריצוף 20X20/6 ס"מ אדום
אבן תיחום 25X25/50 ס"מ +15ס"מ מהריצוף
בגוון תואם לריצוף
10 20 10

## פרט 10:מגן לעץ
ק.מ. 1:20

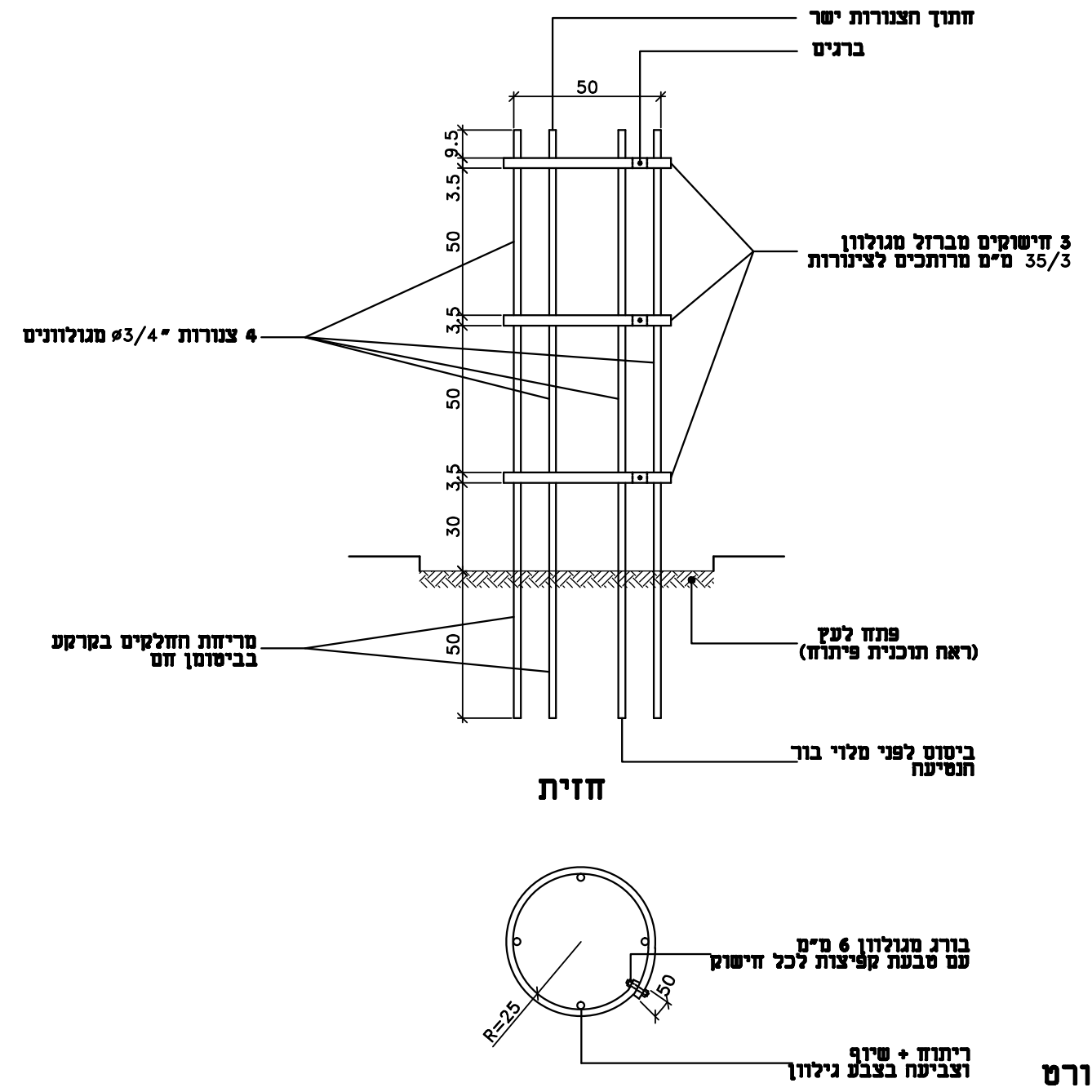
חתוך חצנורות ישר
ברגים
50
3 חישוקים מברזל מגולוון
35/3 מ"מ מרותכים לצינורות
4 צנורות "3/4# מגולוונים
ביסוס לפני מלוי בור הנטיעה
חזית
בורג מגולוון 6 מ"מ
עם טבעת קפיצות לכל חישוק
R=25
50
ריתוך + שיוף
וצביעה בצבע גילוון
מבט על

המחיר כולל: אספקה והתקנת מגן לעץ כמפורט
המדידה-יח'

## פרט פתח לעץ

### חתך א-א
ק.מ. 1:10

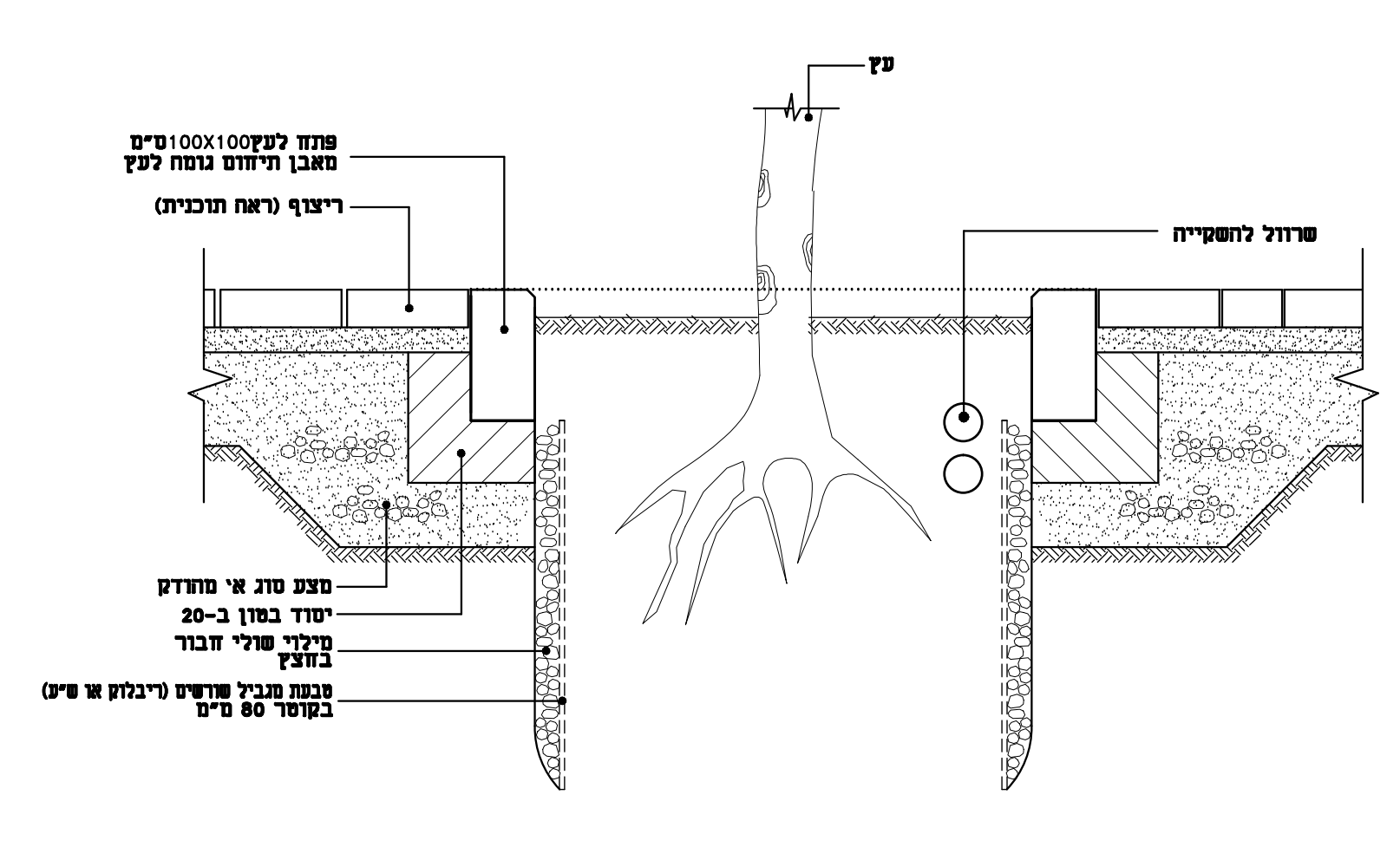
עץ
פתח לעץ100X100ס"מ
מאבן תיחום גומה לעץ
ריצוף (ראה תוכנית)
שרוול להשקייה
מילוי שולי חבור
בחצץ
טבעת מגביל שורשים (ריבלוק או ש"ע)
בקוטר 80 מ"מ

### מבט על
ק.מ. 1:20

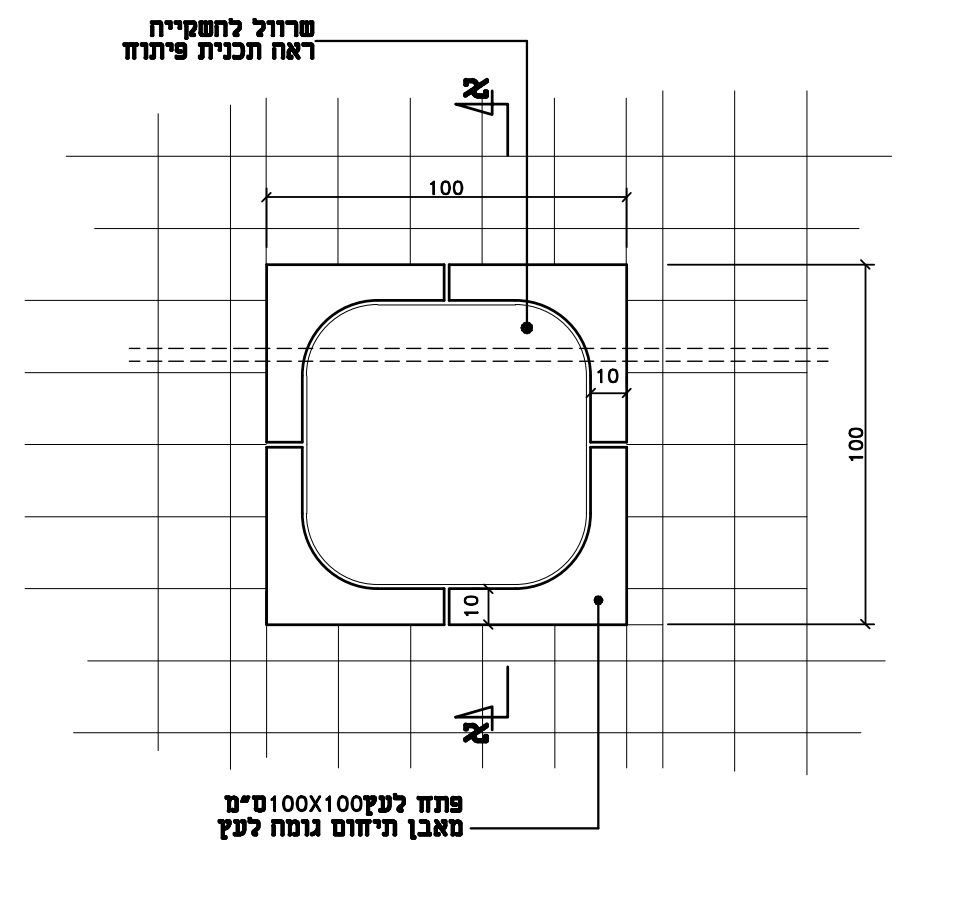
שרוול להשקייה
ראה תכנית פיתוח
100
100

הערות:

1. טבעת מגביל שורשים קוטר 80 ס"מ
עומק 80 ס"מ כולל מילוי חצץ-תמדד בנפרד.
החפירה כלולה במחיר נטיעת העצים.

2. מילוי חבור בתערובת :

| אדמת גן | חול דיונות | קומפוסט |
|---|---|---|
| 60% | 30% | 10% |

כלולה במחיר נטיעת עצים.

## פרט פתח לעץ עם סריג ברזל בשצ"פ 934
ק.מ. 1:10

### חתך
ק.מ. 1:10

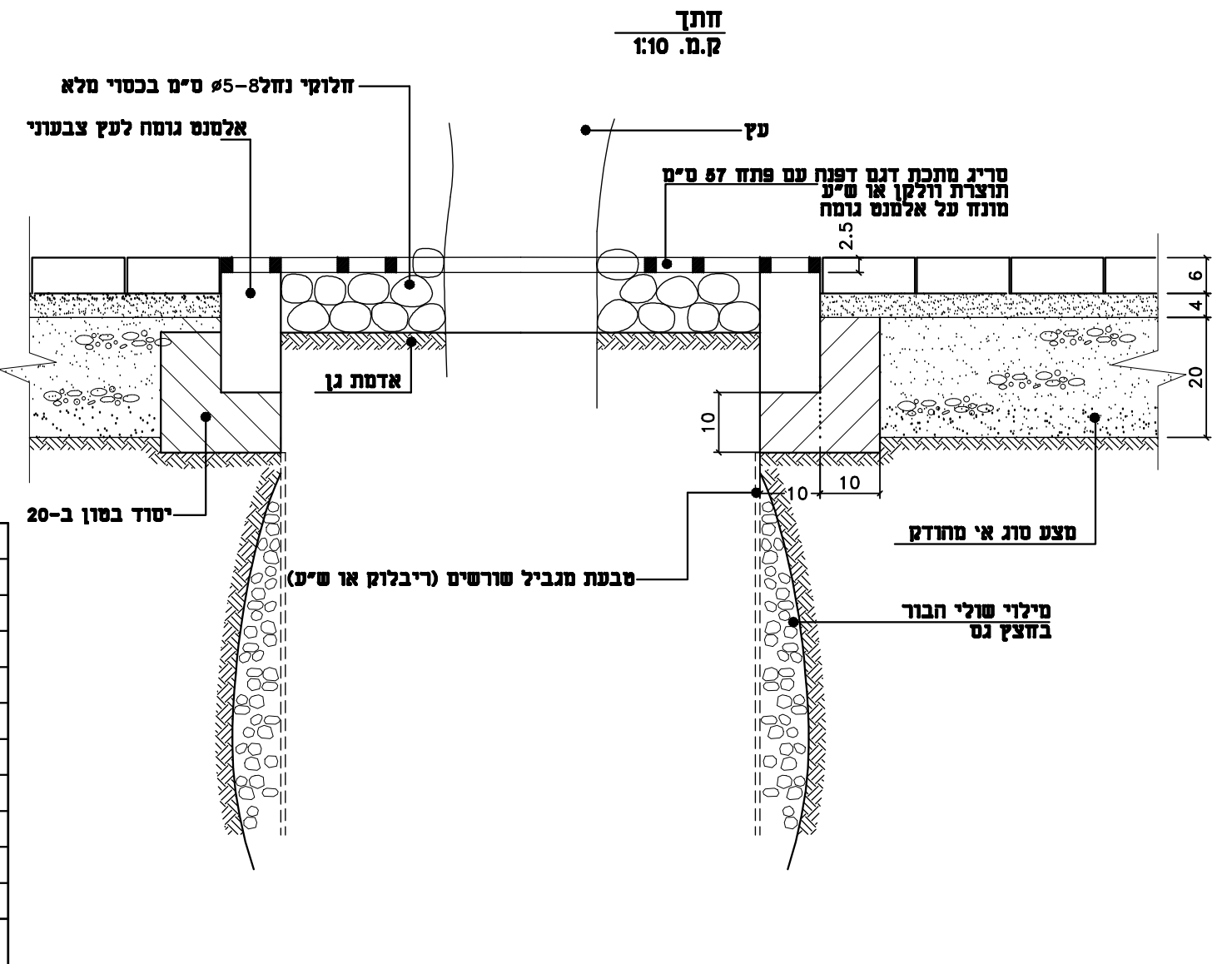
יסוד בטון ב-20
מצע סוג
מילוי
בחצץ
6
4
20

### מבט על
ק.מ. 1:20

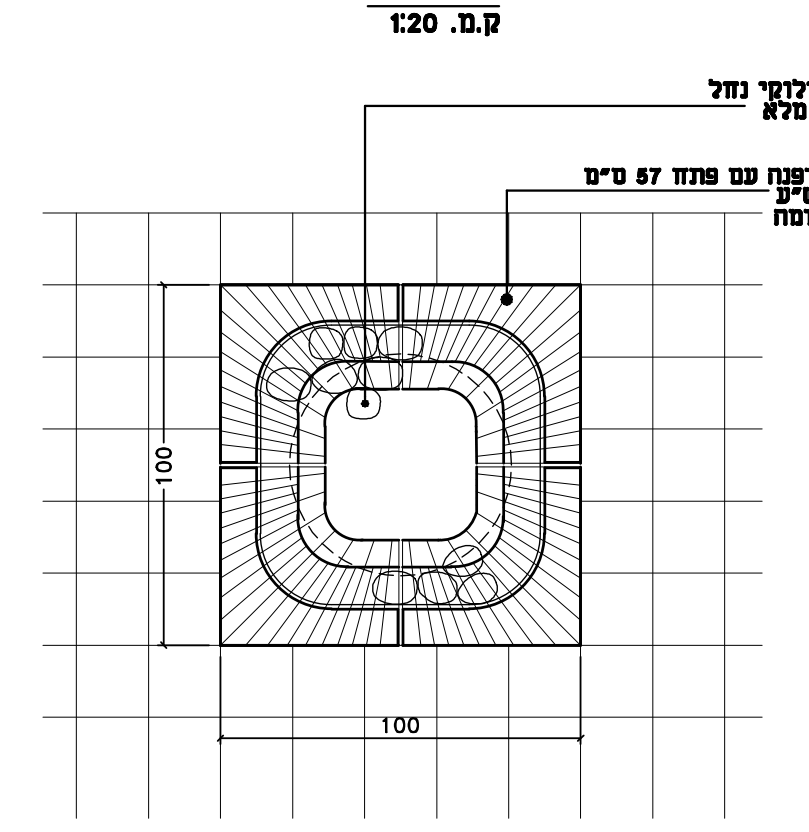
חצץ חלוקי נחל
בכסוי מלא
סריג מתכת דגם דפנה עם פתח 57 ס"מ
תוצרת וולקן או ש"ע
מונח על אלמנט גומה
100
100

הערות :

- גומה לעץ תמדד בנפרד
- סריג ברזל יציקה ימדד בנפרד ומחירו כולל מלוי הפתח בחלוקי נחל
- טבעת מגביל שורשים תמדד בנפרד ומחירה כולל את מלוי החצץ בשולי חבור

## רהוט גן

ספסל נעמן רגלי צינור עם מסעד יד- מק"ט 1039
תוצרת "שחם אריכא" או ש"ע

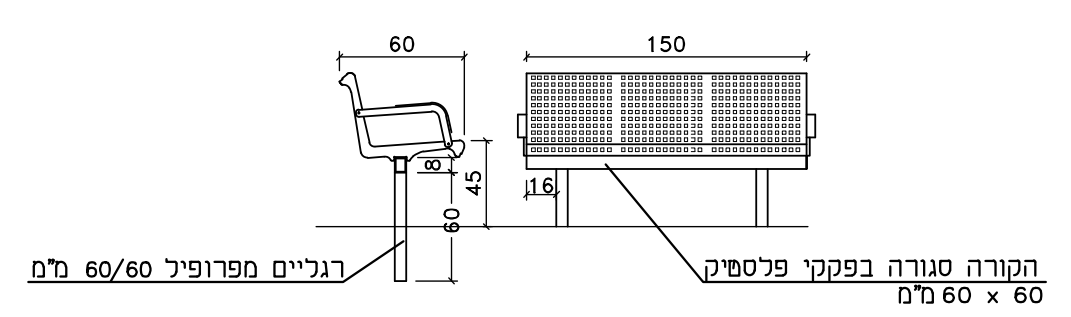
60
150
8
45
16
60
רגליים מפרופיל 60/60 מ"מ
הקורה סגורה בפקקי פלסטיק
60 x 60 מ"מ

כולל:
מתכת ורגלי צנור עם מושב ומשענת מפח
מנוקב מגולוון וצבוע בתנור בעובי 2 מ"מ,
מרותך ל4 צלעות פלדה 5 מ"מ

אשפתון לוטוס 60 - מק"ט 3521
תוצרת "שחם אריכא" או ש"ע
מבטון ב-30 בגמר מסותת צבעוני על בסיס צמנט לבן

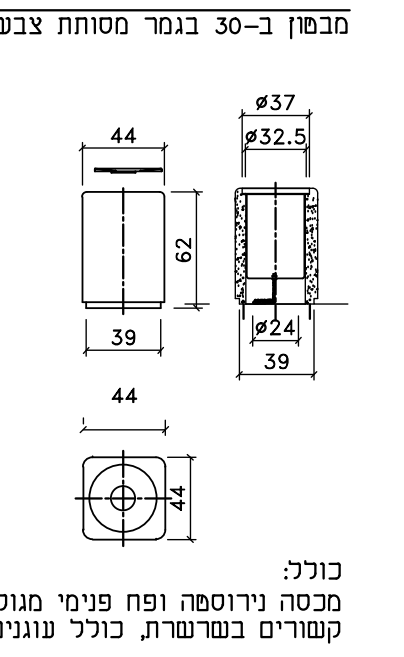
44
ø37
ø32.5
62
39
ø24
39
44
44

כולל:
מכסה נירוסטה ופח פנימי מגולוון 45 ליטר
קשורים בשרשרת, כולל עוגנים לביטון

## פרט מחסום רכב קבוע
(מעבר 965)

### חתך
ק.מ. 1:10

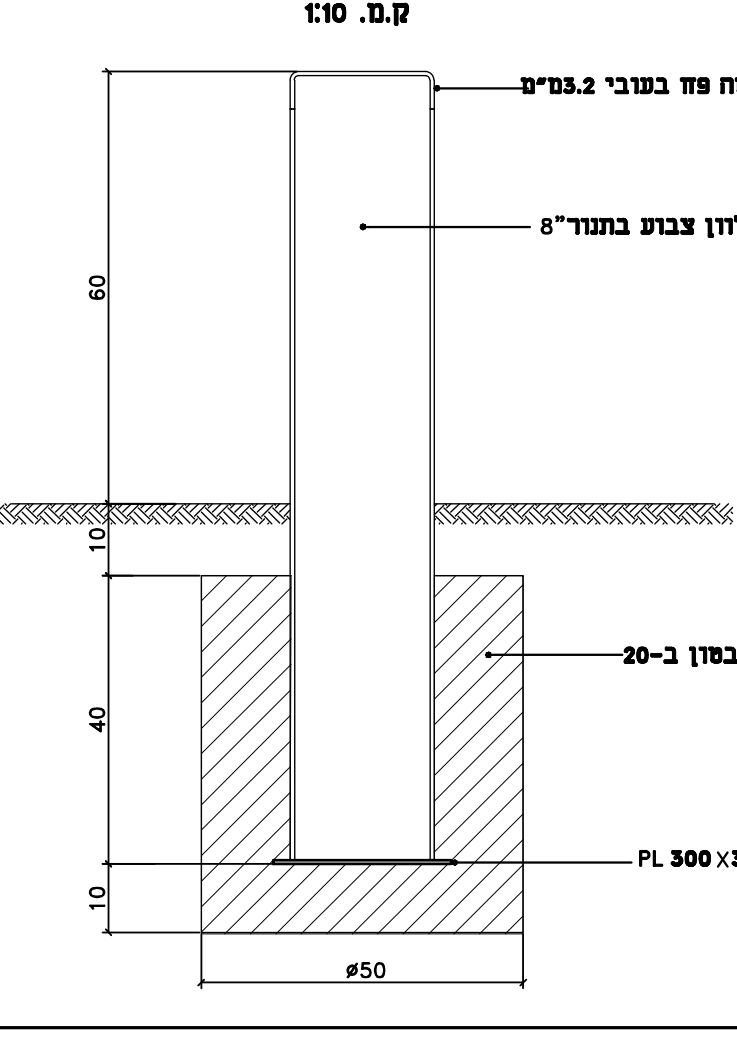
ריתוך מכסה פח בעובי 3.2מ"מ
צינור מגולוון צבוע בתנור"8
60
10
40
10
יסוד בטון ב-20
PL 300×300×3
ø50

### תכנית
ק.מ. 1:50

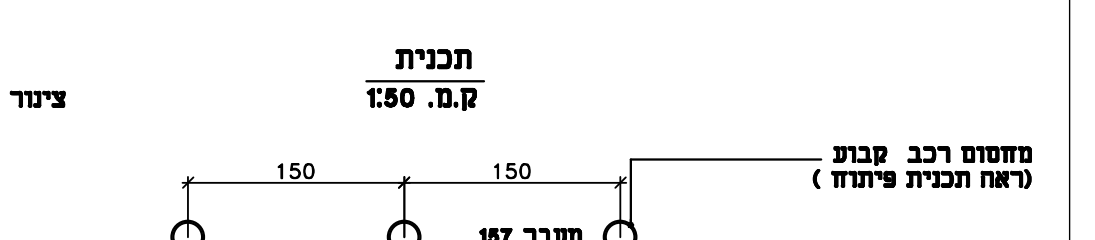
מחסום רכב קבוע
(ראה תכנית פיתוח )
150
150
מעבר 157
רחוב משולב

## פרט מעקה בטיחות
(מעבר 965)

### חזית
ק.מ. 1:10

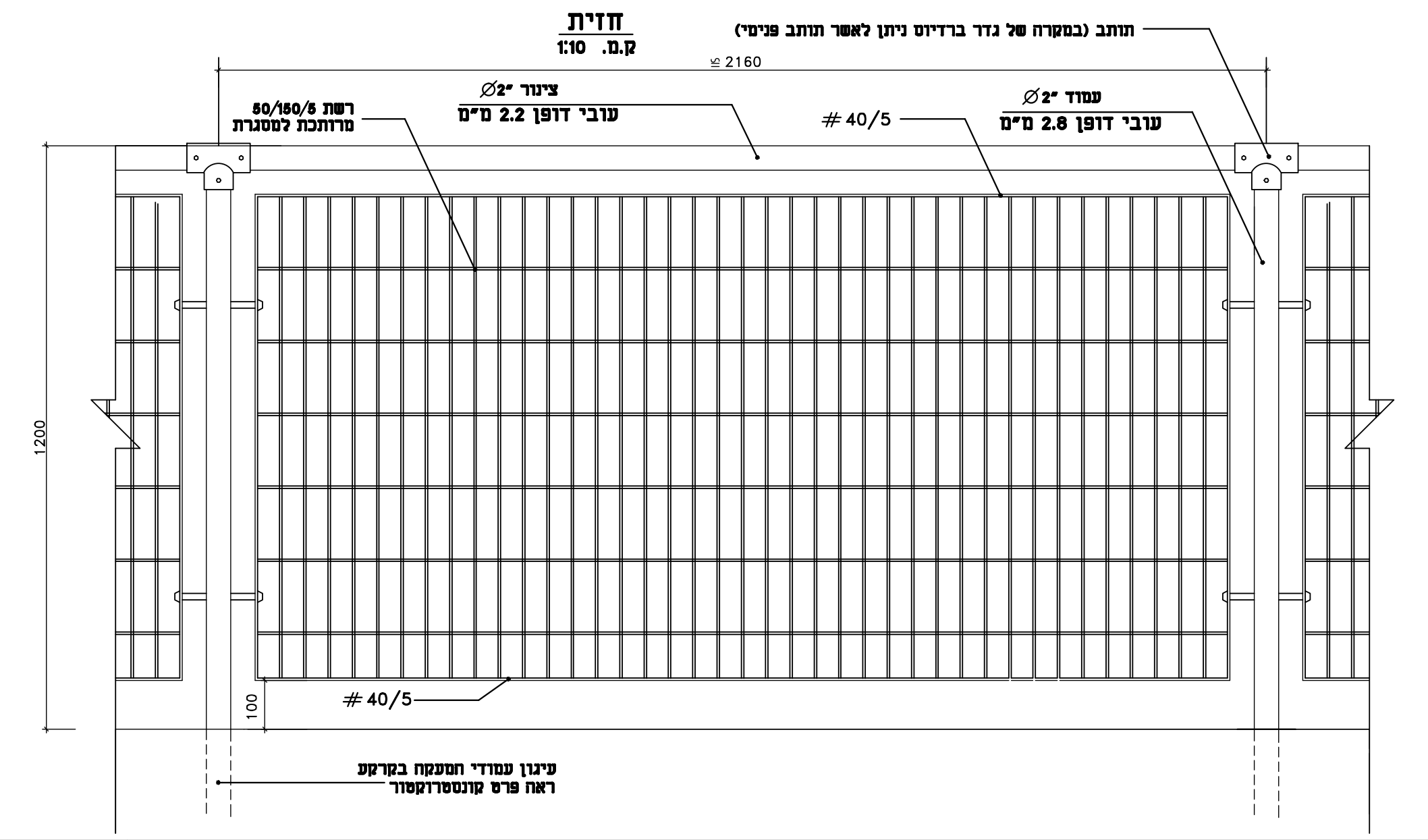
תותב (במקרה של גדר ברדיוס ניתן לאשר תותב פנימי)
2160 ≅
רשת 50/150/5
מרותכת למסגרת
צינור "2∅
עובי דופן 2.2 מ"מ
# 40/5
עמוד "2∅
עובי דופן 2.8 מ"מ
1200
100
# 40/5

### מבט איזומטרי

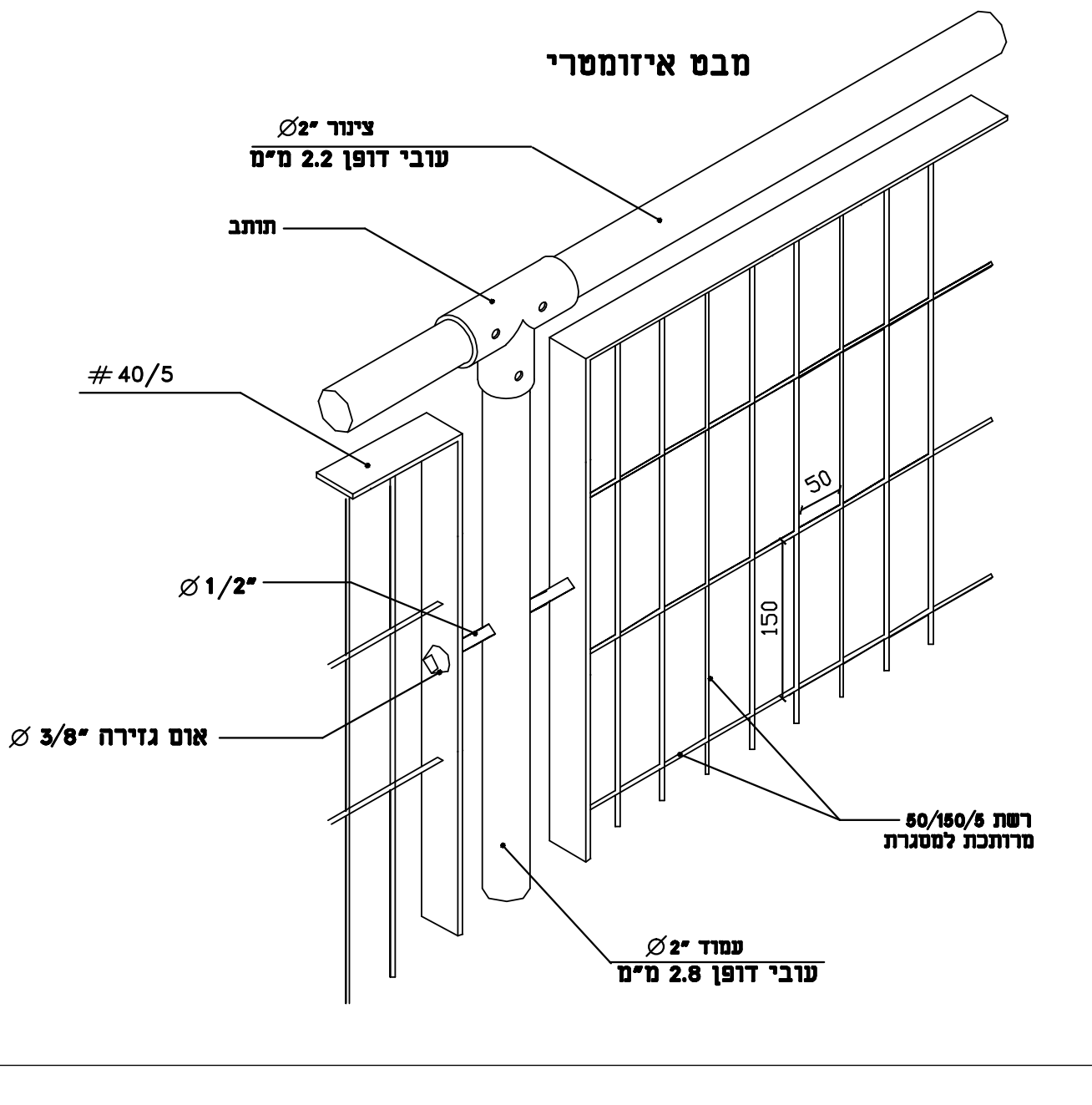
צינור "2∅
עובי דופן 2.2 מ"מ
תותב
# 40/5
∅1/2"
3/8" ∅ אום נגדית
רשת 50/150/5
מרותכת למסגרת
עמוד "2∅
עובי דופן 2.8 מ"מ

ה ע ר ו ת :

- כל הצינורות יהיו מגולוונים וצבועים בתנור בגוון מטלי
- עובי דופן המאחזים ומעקות יאושר על ידי הקונסטרוקטור לפני התחלת הביצוע
- אופן העיגון יאושר מראש על ידי המתכנן בתאום עם קונסטרוקטור ללא תוספת מחיר
- המחיר כולל - אספקה ובטון, מאחז מגולוון וצבוע בתנור בגוון מטאלי
והתקנה באופן שיקבע המתכנן ללא כל תוספת מחיר
- שדות הגדר שווים. במידת הצורך בקטעים באורך שונה יתואם
מיקומם עם המתכנן.

## פרט מאחז לרמפה
(מעבר 965)

### מבט צד
ק.מ.

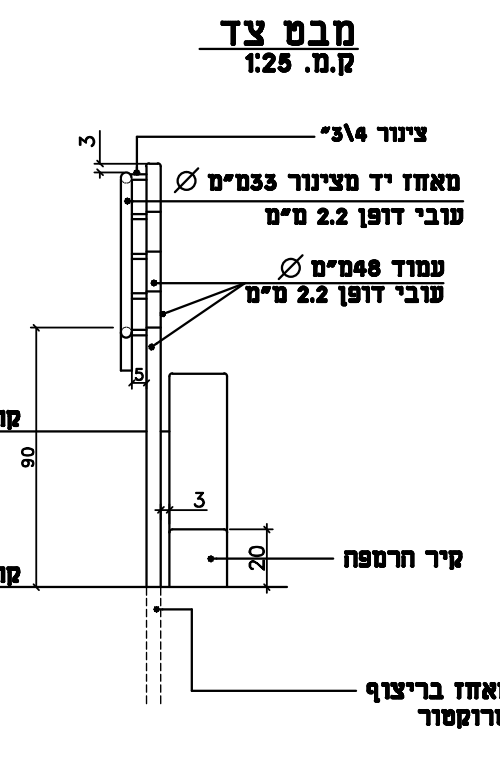
קו עליון של רמפה

### חזית מצד רמפה
ק.מ. 1:25

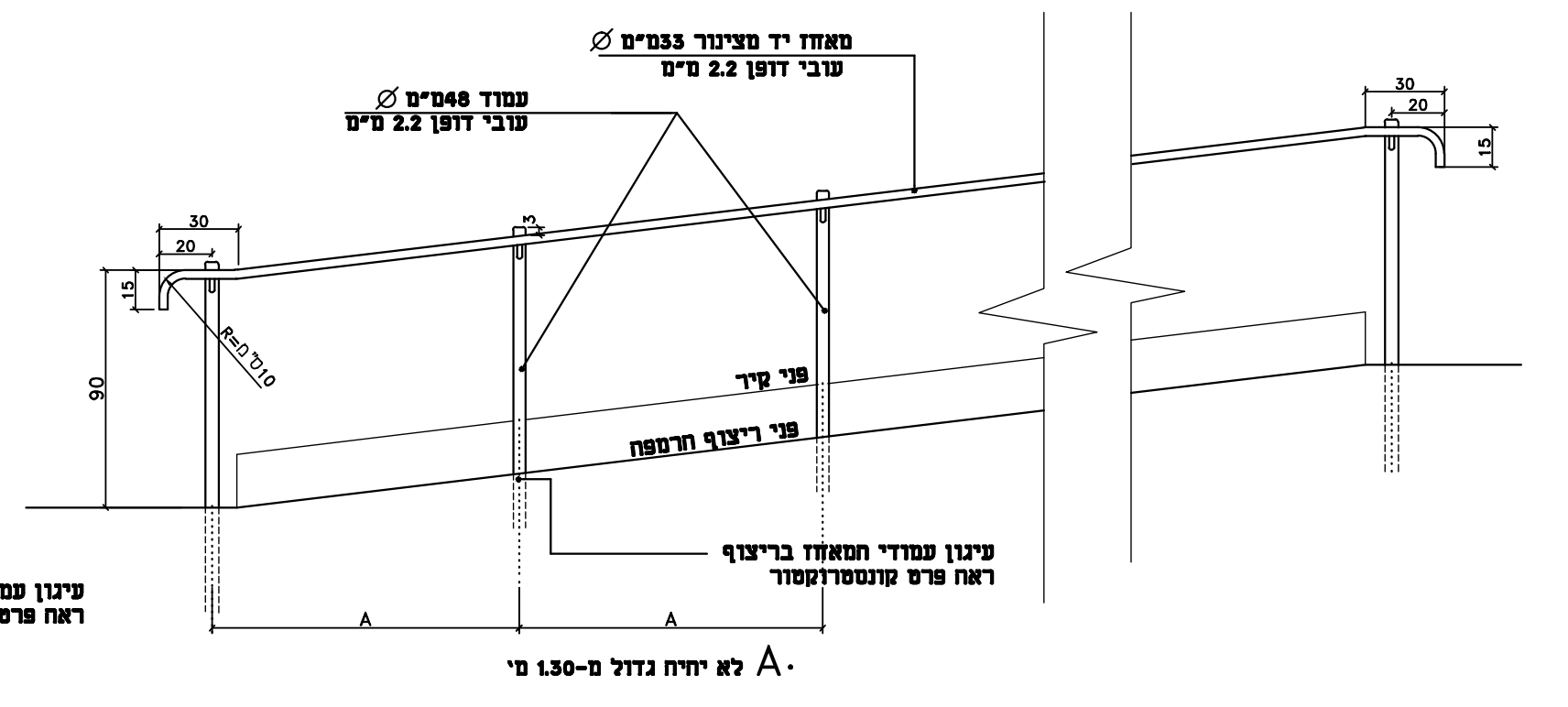

### מבט על
ק.מ. 1:25

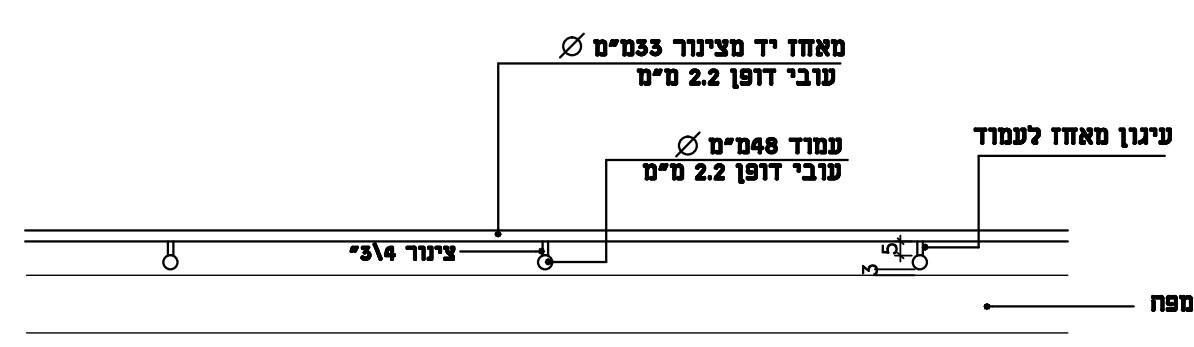
מאחז יד מצינור 33מ"מ ∅
עובי דופן 2.2 מ"מ
עמוד 48מ"מ ∅
עובי דופן 2.2 מ"מ
עיגון מאחז לעמוד
5
3
קיר הרמפה

ה ע ר ו ת :

- כל הצינורות יהיו מגולוונים וצבועים בתנור בגוון מטלי
- עובי דופן המאחזים ומעקות יאושר על ידי הקונסטרוקטור לפני התחלת הביצוע
- אופן העיגון יאושר מראש על ידי המתכנן בתאום עם קונסטרוקטור ללא תוספת מחיר
- המחיר כולל - אספקה ובטון, מאחז מגולוון וצבוע בתנור בגוון מטאלי
והתקנה באופן שיקבע המתכנן ללא כל תוספת מחיר
- שדות הגדר שווים. במידת הצורך בקטעים באורך שונה יתואם
מיקומם עם המתכנן.

| תאריך | תפוצה |
|---|---|
| 1.3.12 | קונסטרוקטור |
| 1.3.12 | מהשב"ש א1 |
| 2.2.12 | מהשב"ש א2 |
| 25.1.12 | בקרה |
| 15.12.11 | ישיבה מהשב"ש |
| 26.1.10 | מהשב"ש(ביצוע) |
| 13.10.09 | מהשב"ש(מכרז) |
| 2.9.09 | בקרה |
| 1.9.09 | יועצים : בטיחות, נגישות,קונסטרוקטור |
| 25.8.09 | ישיבה מהשב"ש |
| 11.8.09 | מהשב"ש |

| תאריך | שינויים |
|---|---|
| | |
| | |
| | |
| | |
| | |
| | |
| | |
| 30.8.09 | עידכון פרט ריצוף בשצ"פים 934, 935<br>לפי סיכום ישיבה מ25.8.09<br>עידכון פרט קיר לפי סיכום ישיבה מ30.8.09 |

לעיון: ◇ לאישור: ◇ למכרז: ◇ לבצוע: ◆

המזמין: משרד הבינוי והשיכון

שכונת שפירא השלמות 2012

תוכנית פרטים
שצ"פים 934, 935
מעבר 965

מס. גיליון :
D1

מס. פרוייקט : 5-09

| | |
|---|---|
| ק.מ: שונה | שרטט: אידה |
| תאריך: 15.07.09 | תכנן: אמירה |
| קובץ: D1-5-09.DWG | אישר: אמירה |

אמירה ברמן - תכנון נוף
רח' הבורסקאי 1/105 באר-שבע טל: 08-6280281 פקס: 08-6287275

הקבלן אחראי למידות ולהתאמתן במקום.
בכל מקרה של ספק יש לפנות ישירות אל משרד האדריכל.
אין למדוד בשירטוט.